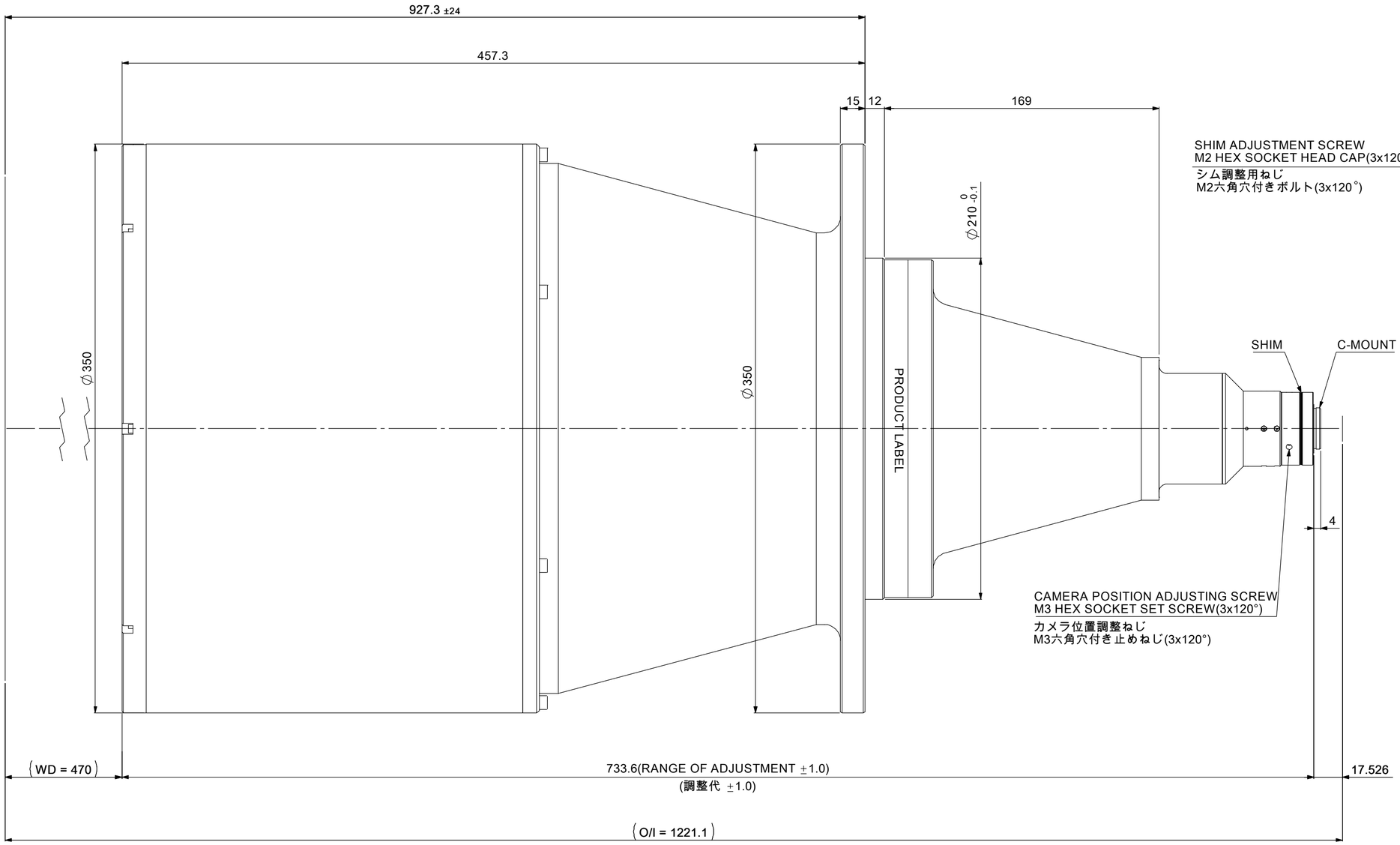

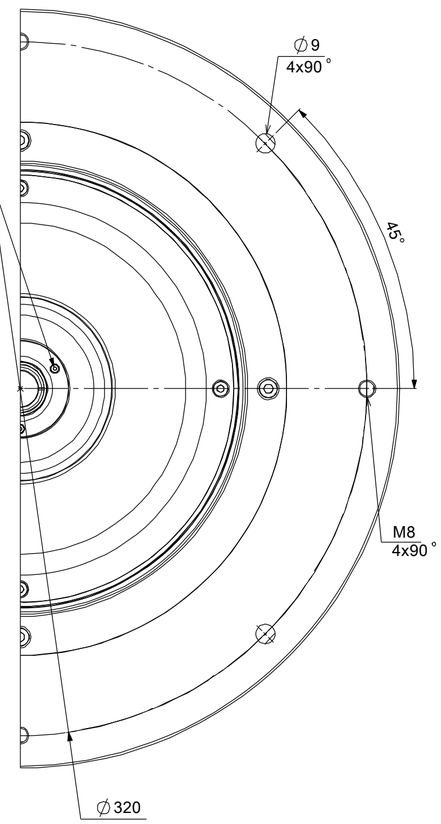

MOUNTING PORTION
DETAIL VIEW

フランジ取付部詳細

MAGNIFICATION : 0.04 x
光学倍率 : 0.04 x

Model Name : MTL-31011C-004
MORITEX CORPORATION