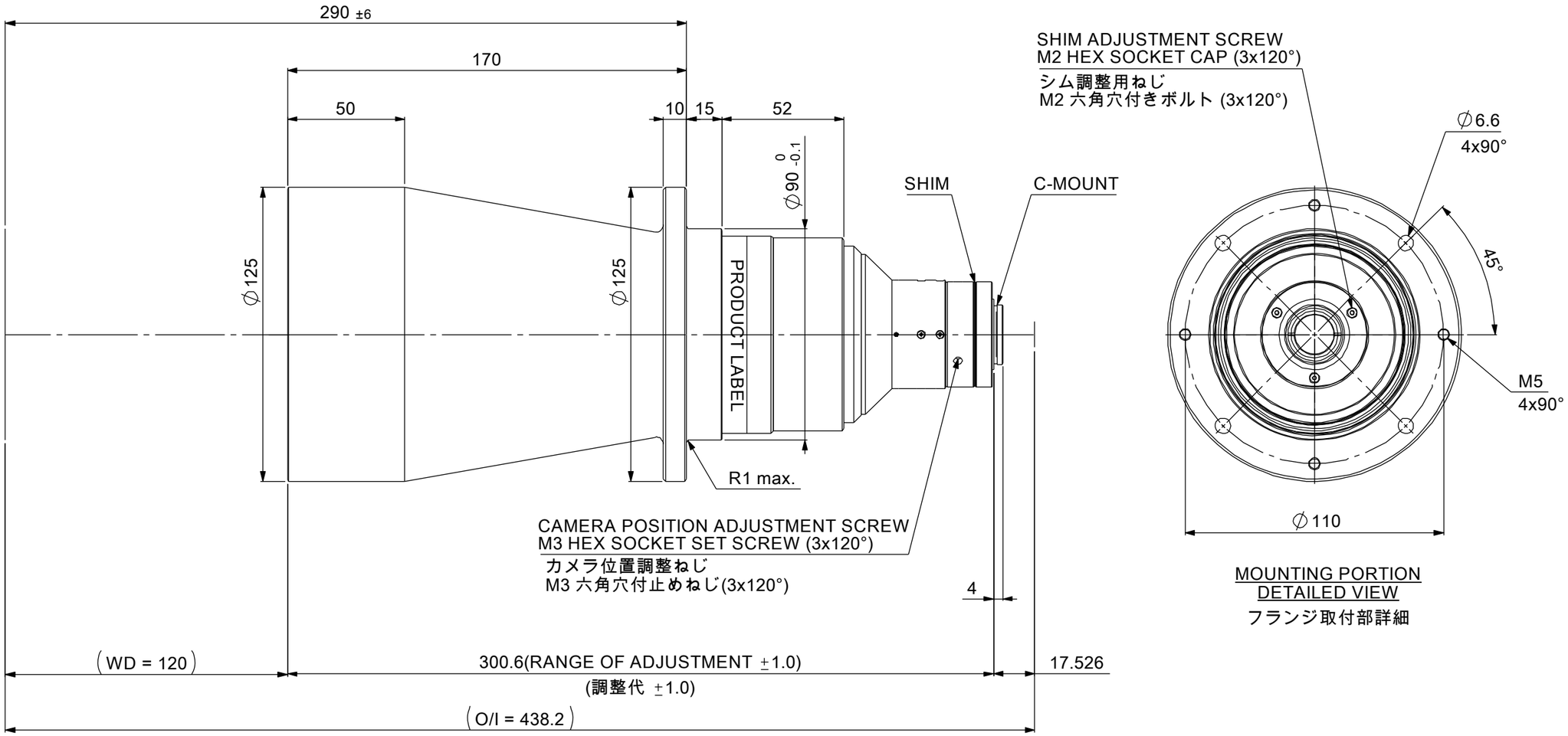

MAGNIFICATION:0.12 x
光学倍率 : 0.12 x

Model Name : MTL-9011C-012
MORITEX CORPORATION