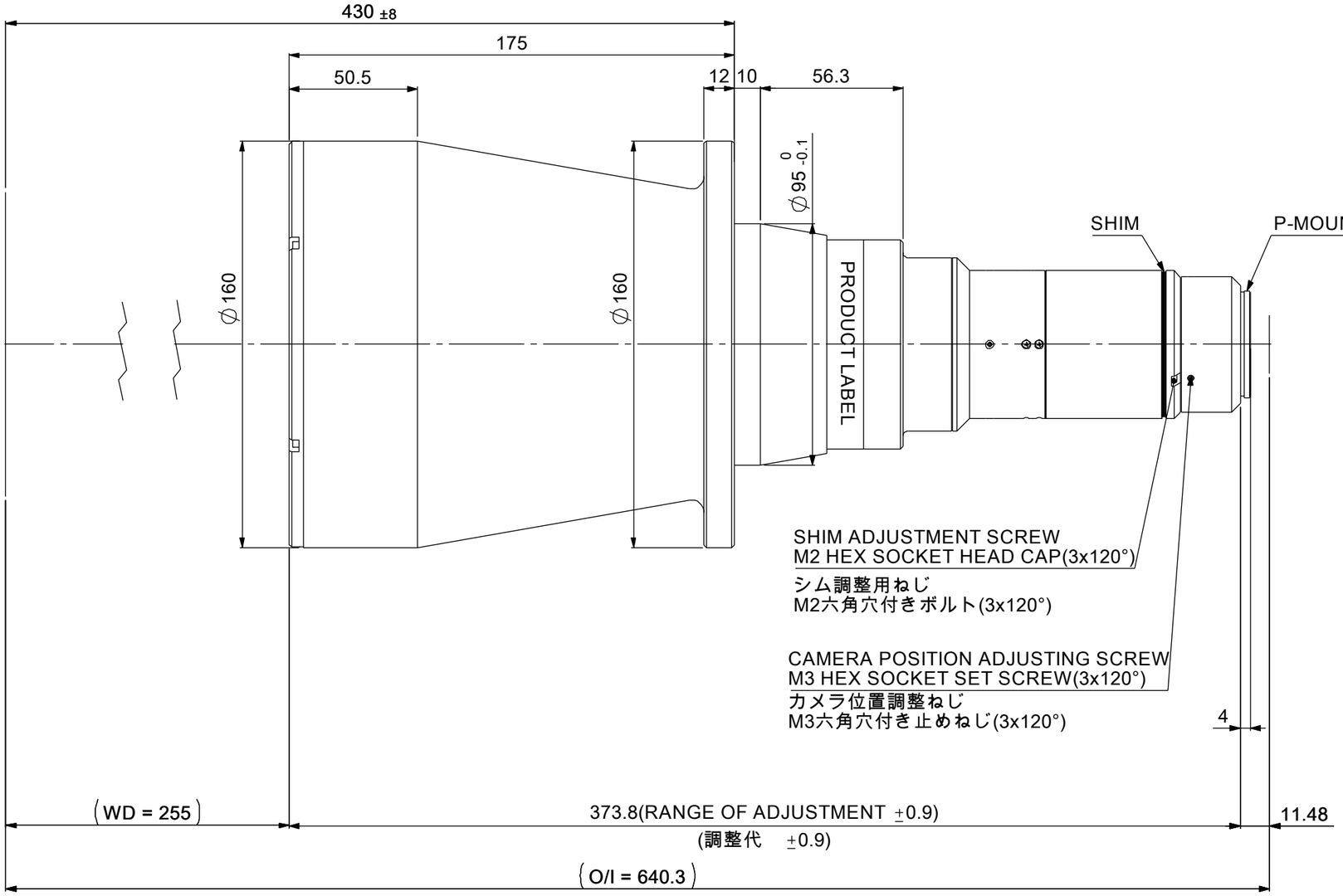

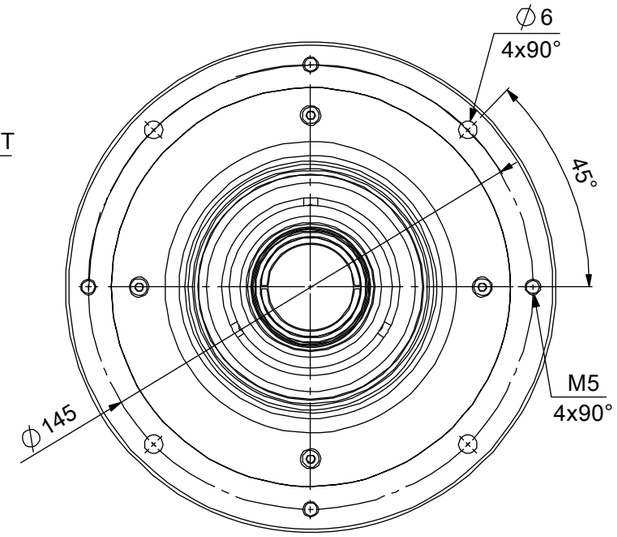

MOUNTING PORTION
DETAIL VIEW

フランジ取付部詳細

MAGNIFICATION : 0.19x
光学倍率 : 0.19x

Model Name : MTL-12023P-019
MORITEX CORPORATION