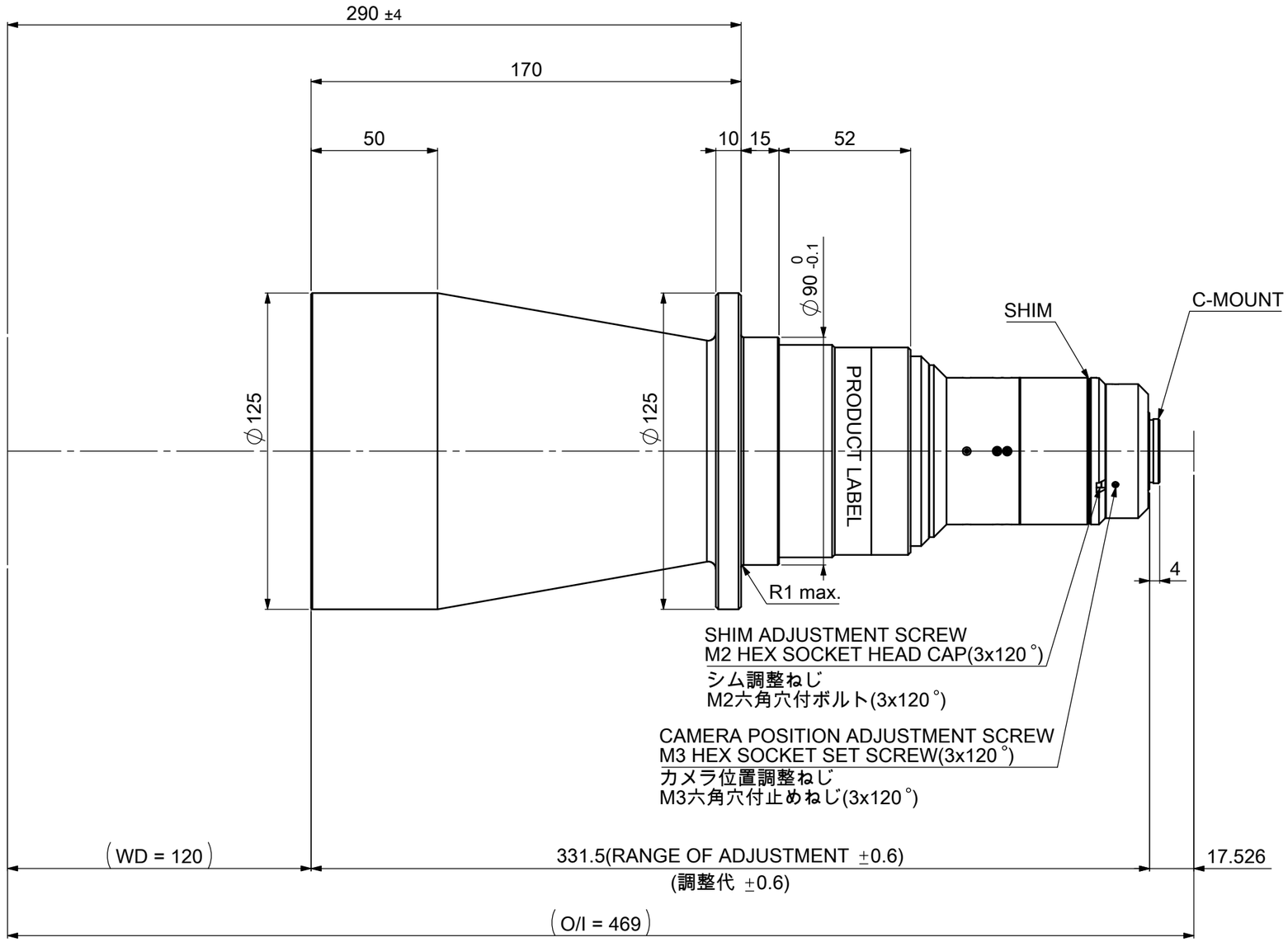

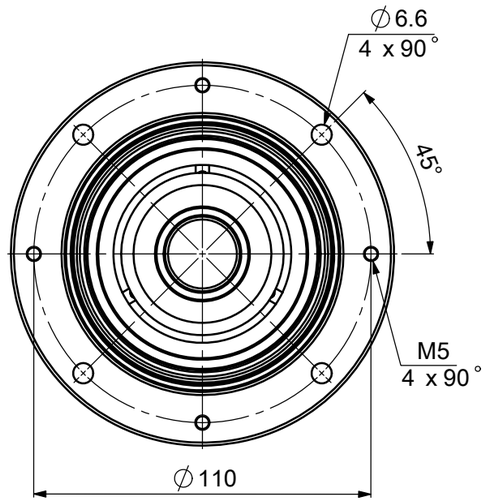

MOUNTING PORTION
DETAIL VIEW
フランジ取付部詳細

MAGNIFICATION : 0.21x
光学倍率 : 0.21x

Model Name : MTL-9018C-021
MORITEX CORPORATION