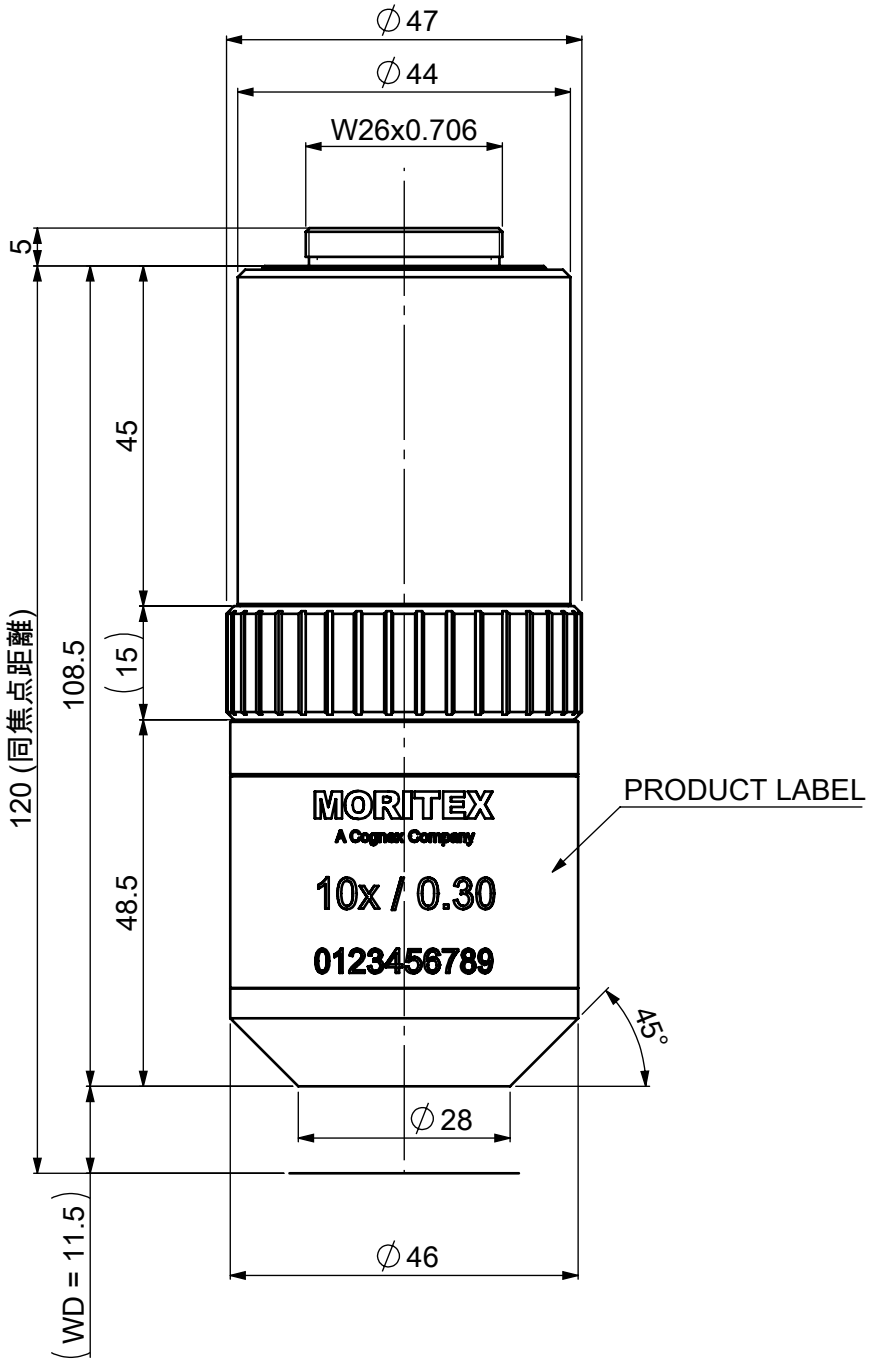

MAGNIFICATION / 光学倍率 ：10x

Model Name : MOL10-03012HR-38MA
MORITEX CORPORATION